Gripen of Sweden

Reservdelslista
Spare Parts List
Ersatzteile Liste

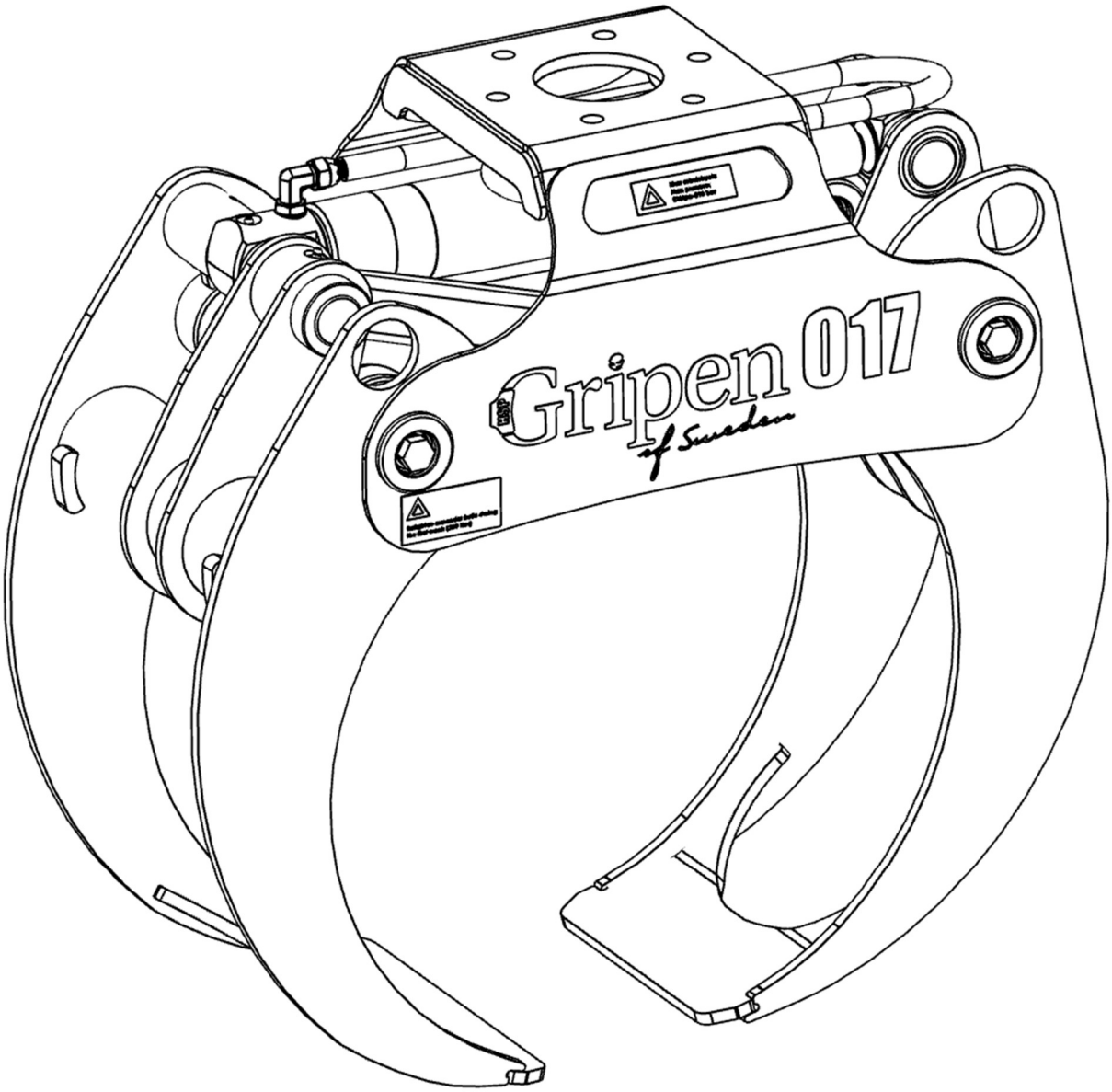

HSP Gripen 017

Hassela Skogsprodukter AB **www.hsp.se** **2025-2**

Grip **017 Reservdelslista**
Grapple **017 Spare Parts List**
Greifer **017 Ersatzteile Liste**

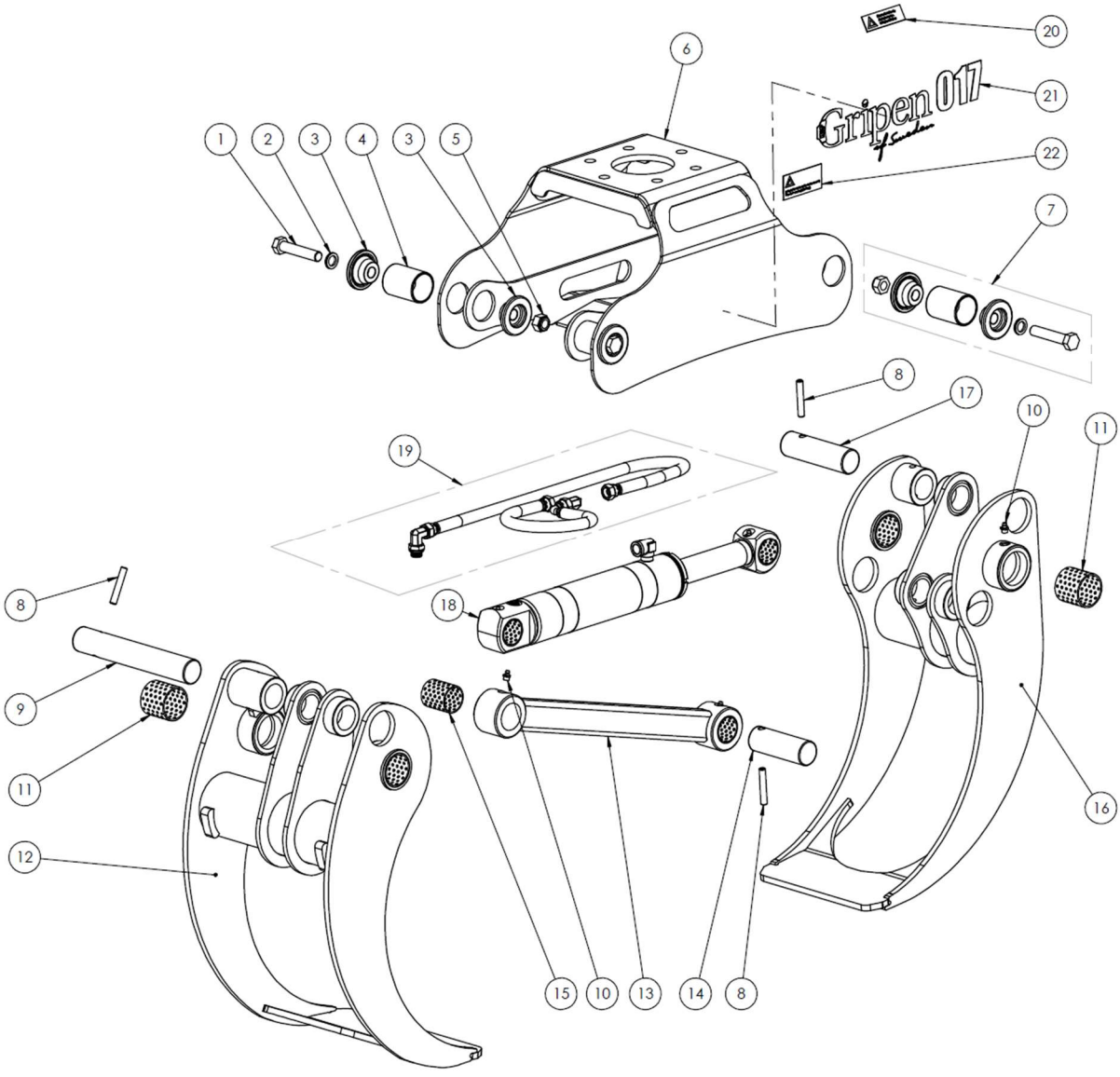

Grip 017 Reservdelslista
Grapple 017 Spare Parts List
Greifer 017 Ersatzteile Liste

Pos	Best.nr. Part no. Best.nr.	Ant. Qty. Anz.	Benämning	Description	Bennenung	Anmärkning Notes Anmerkung
	6000017		Grip Kpl.	Grapple Compl.	Greifer Kpl.	POS 1-6; 8-2X
1	7150405	4	Skruv	Screw	Schraube	M16x80 10.9
2	7150239	4	Låsbricka	Wedge lock washer	Sicherungscheibe	NL16
3	6350833	8	Bricka	Washer	Scheibe	
4	6354771	4	Axel	Pin	Bolzen	Ø60
5	7150198	4	Låsmutter	Locking nut	Gegenmutter	M16
6	6354744	1	Ok	Frame	Stativ	
8	7150146	3	Spännstift	Slotted spring pin	Spannstift	10x60
9	6354773	1	Axel	Pin	Bolzen	Ø40x249
10	7150103	8	Smörjnippel	Grease Nipple	Schmiernippel	R 1/8"
11	7150979	4	Bussning	Bushing	Buchse	50/55 x 50
12	6354751	1	Ytterklo	Claw Outer	Greiferklaue Auβen	Incl. 10,11
13	6354767	1	P-Stag	Rod	Gelenk	Incl. 10,15
14	6354774	1	Axel	Pin	Bolzen	Ø40x114
15	7150167	2	Bussning	Bushing	Buchse	40/44 x 50
16	6354760	1	Innerklo	Claw Inner	Greiferklaue Innen	Incl. 10,11
17	6354772	1	Axel	Pin	Bolzen	Ø40x138
18	6355225	1	Cylinder Kpl.	Cylinder Assy	Zylinder kpl.	63/40 Sid/Page/Seite 7
20	7151004	1	Dekal	Decal	Aufkleber	Max 210 bar
21	7151003	2	Dekal	Decal	Aufkleber	HSP 017
22	7151147	1	Dekal	Decal	Aufkleber	280 Nm
19	7150990	1	Anslutn.sats	Connection kit	Anschlussatz	G, BSP Sid/Page/Seite 5
7	6354770		Axel Kpl.	Shaft Compl.	Bolzen Kpl.	Pos.1,2,3,4,5

Grip **017 Reservdelslista**
Grapple **017 Spare Parts List**
Greifer **017 Ersatzteile Liste**

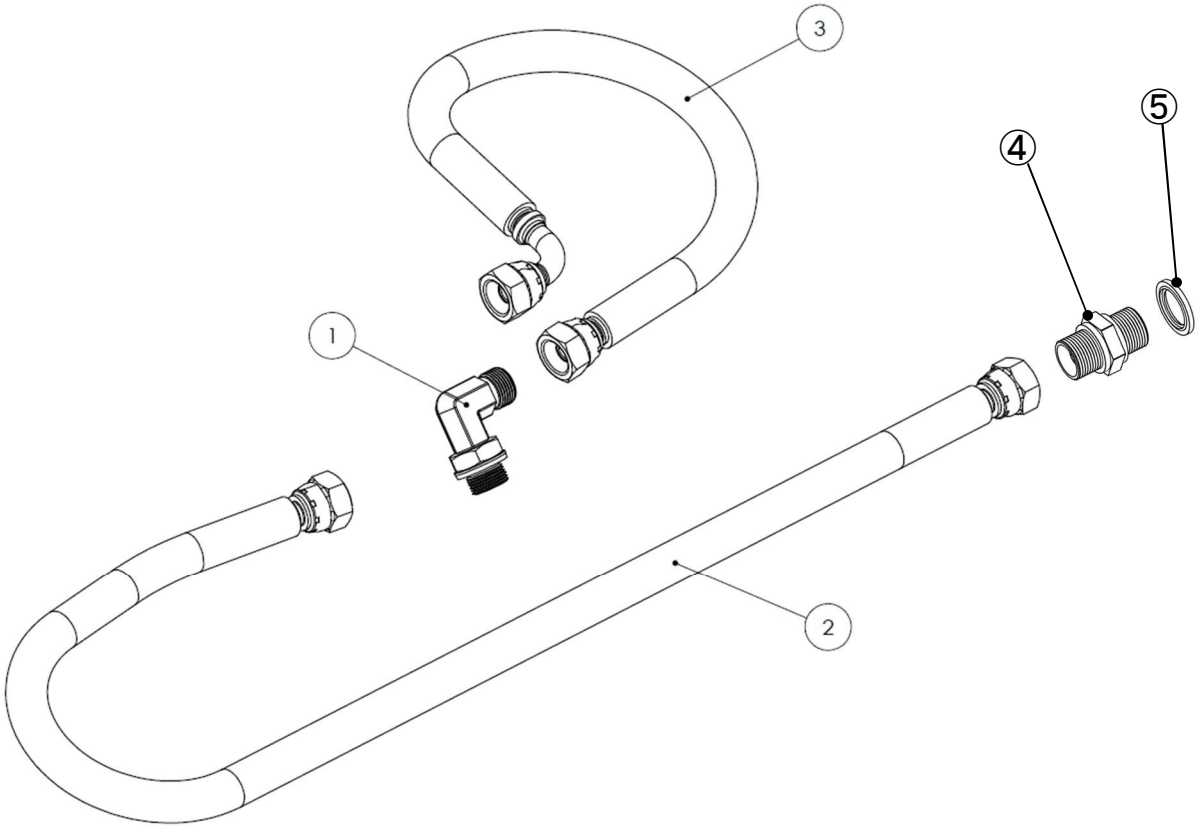

Pos	Best.nr. Part no. Best.nr.	Ant. Qty. Anz	Benämning	Description	Bennenung	Anmärkning Notes Anmerkung
			G, BSP			
	7150990		Anslutningssats	Connecting kit	Anschlussatz	Pos.1-6
1	7150987	1	Adapter	Adapter	Adapter	G3/8" 90° adj
2	7150985	1	Slang	Hose	Schlauch	C-C 810mm, ID 3/8"
3	7150987	1	Slang	Hose	Schlauch	C-C 510mm, 0+90°ID 3/8"
4	7151068	1	Adapter	Adapter	Adapter	G3/8"
5	7150442	1	Tätningsbricka	Seal washer	Duschtungsscheibe	

Grip 017 Reservdelslista
Grapple 017 Spare Parts List
Greifer 017 Ersatzteile Liste

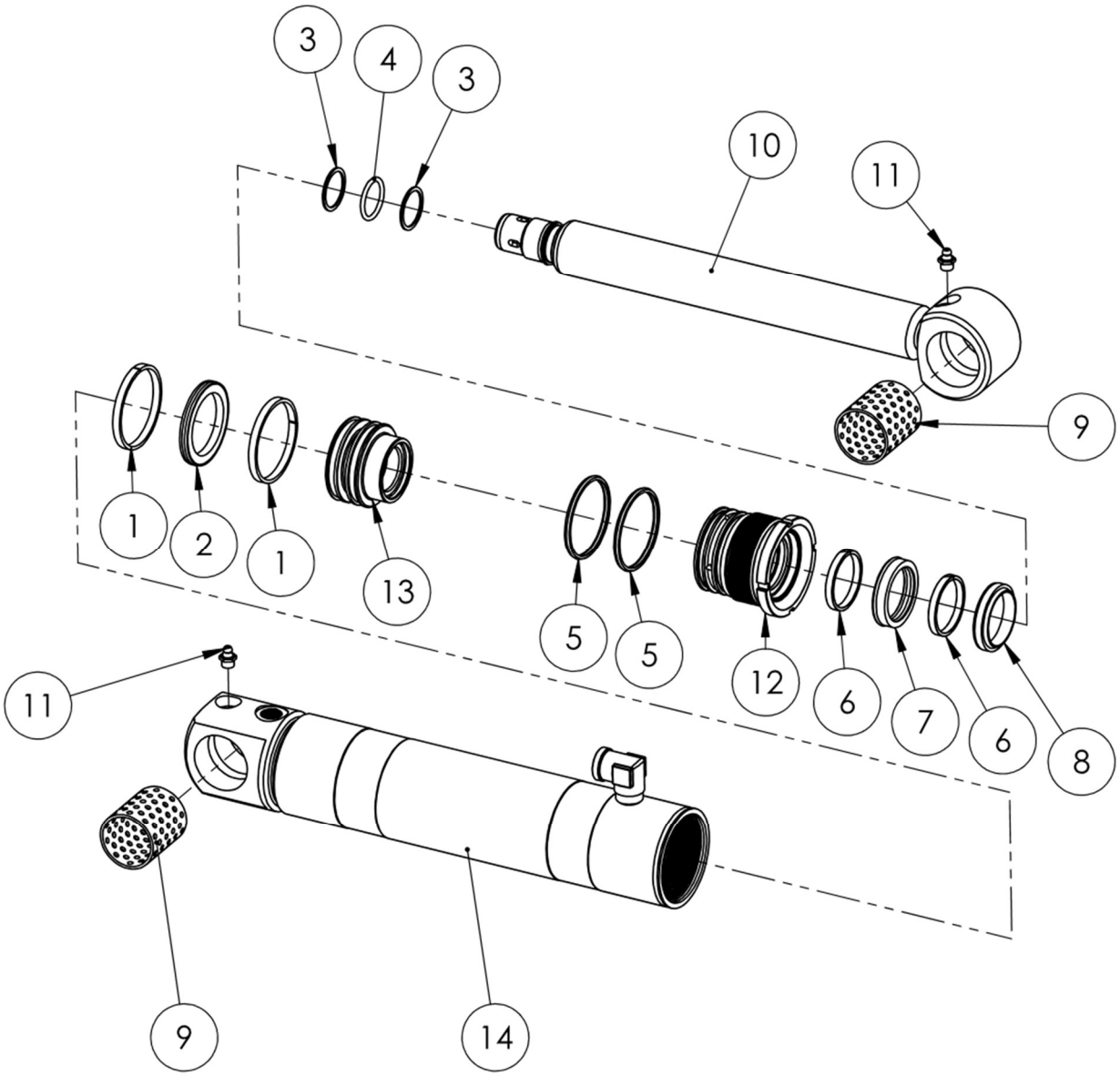

Gripen of Sweden

Grip 017 Reservdelslista
Grapple 017 Spare Parts List
Greifer 017 Ersatzteile Liste

Pos	Best.nr. Part no. Best.nr.	Ant. Qty. Anz	Benämning	Description	Bennenung	Anmärkning Notes Anmerkung
	7150991		**Tätningssats**	**Seal Kit**	**Dichtungssatz**	**Pos. 1-9**
	6355225		**Cylinder 63/40**	**Cylinder 63/40**	**Zylinder 63/40**	**Pos. 1-15**
1	7150277	2	Styrband	Guide Ring	Führungsring	
2	7150276	1	Kolvtätning	Piston Seal	Dichtungsring	
3	7150115	2	Stödring	Support Ring	Stützring	
4	7150114	1	O-ring	O-ring	O-ring	
5	7151193	2	Tätningsring	Seal ring	Dichtungsring	
6	7150980	1	Styrband	Guide Ring	Führungsring	
7	7150116	1	Kolvst.tätning	Rod Seal	Dichtungsring	
8	7150120	1	Avstrykare	Rod Wiper	Abstreifer	
9	7150167	2	Lagerbussning	Bushing	Buchse	
10	6354780	1	Kolvstång	Piston Rod	Kolbenstange	Pos 10,11,12
11	7150103	2	Smörjnippel	Grease Nippel	Schmiernippel	
12	6355228	1	Toppmutter	Top nut	Kopfmutter	
13	6352441	1	Kolv	Piston	Kolben	
14	6355226	1	Cylinderrör	Cylinder Tube	Zyhlinderrohr	Pos 10,12,15