Gripen of Sweden

Reservdelslista
Spare Parts List
Ersatzteile Liste

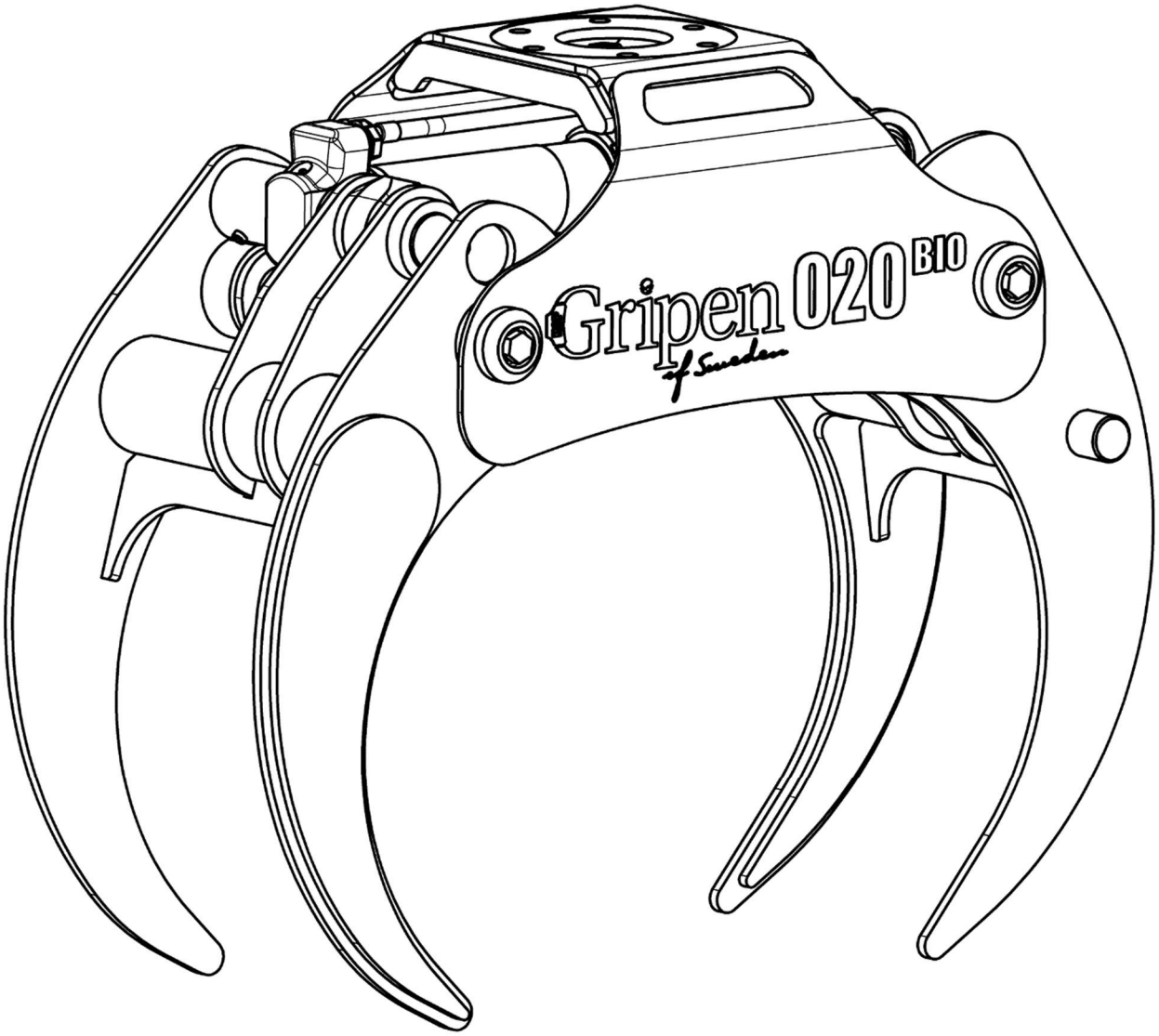

HSP Gripen 020BIO

Hassela Skogsprodukter AB **www.hsp.se** **2025-1**

Grip **020BIO Reservdelslista**
Grapple **020BIO Spare Parts List**
Greifer **020BIO Ersatzteile Liste**

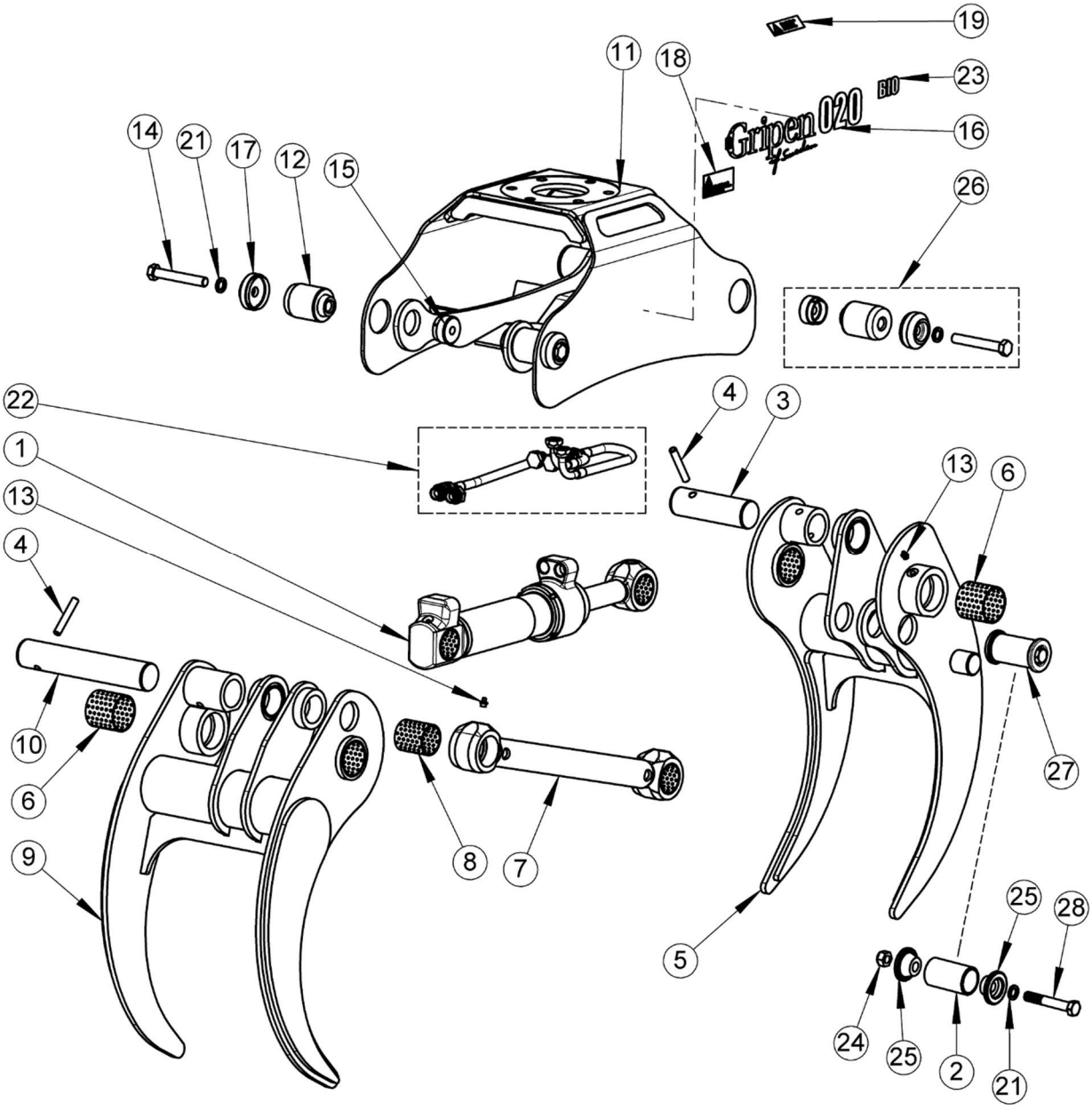

Grip 020BIO Reservdelslista
Grapple 020BIO Spare Parts List
Greifer 020BIO Ersatzteile Liste

Pos	Best.nr. Part no. Best.nr.	Ant. Qty. Anz.	Benämning	Description	Bennenung	Anmärkning Notes Anmerkung
	6100020		Grip Kpl.	Grapple Compl.	Greifer Kpl.	POS 1-25,28
1	6351997-D	1	Cylinder Kpl.	Cylinder Assy	Zylinder kpl.	63/40 Sida/Page/Seite 7
2	6351986	1	Axel	Pin	Bolzen	Ø50
3	6350439	1	Axel	Pin	Bolzen	Ø50
4	7150100	4	Spännstift	Slotted spring pin	Spannstift	12 x 75
5	6352014	1	Innerklo	Claw Inner	Greiferklaue Innen	
6	7150101	4	Bussning	Bushing	Buchse	60/65 x 60
7	6352008	1	P-Stag	Rod	Gelenk	
8	7150102	2	Bussning	Bushing	Buchse	50/55 x 60
9	6352010	1	Ytterklo	Claw Outer	Greiferklaue Außen	
10	6351984	1	Axel	Pin	Bolzen	Ø50
11	6351944	1	Ok	Frame	Stativ	
12	6350586	4	Axel	Pin	Bolzen	Ø60
13	7150103	6	Smörjnippel	Grease Nipple	Schmiernippel	R 1/8"
14	6350238	4	Skruv	Screw	Schraube	M16x110 10.9
15	6351951	4	Bricka	Washer	Scheibe	
16	7150403	2	Dekal	Decal	Aufkleber	HSP Gripen 020
17	6351950	4	Bricka	Washer	Scheibe	
18	7150361	1	Dekal			Efterdra expander
18	7150420	1		Decal	Aufkleber	"…Expansion bolt…"
19	7150359	1	Dekal	Decal	Aufkleber	Max arbetstryck/ Max pressure
21	7150239	5	Låsbricka	Wedge lock washer	Sicherungscheibe	Nordlock
22	7150402	1	Anslutn.sats	Connection kit	Anschlussatz	G, BSP Sid/Page/Seite 5
22	7150411	1	Anslutn.sats	Connection kit	Anschlussatz	UNF, JIC Sid/Page/Seite 5
23	7150393	2	Dekal	Decal	Aufkleber	BIO
24	7150198	1	Låsmutter	Locking nut	Gegenmutter	M16
25	6350733	2	Bricka	Washer	Scheibe	
26	6351949		Axel Kpl.	Pin Compl.	Bolzen Kpl.	Pos.12,14,15,17,21
27	6351985		Axel Kpl.	Pin Compl.	Bolzen Kpl.	Pos.2,21,24,25,28
28	7150260	1	Skruv	Screw	Schraube	M16x100 10.9

Grip 020BIO Reservdelslista
Grapple 020BIO Spare Parts List
Greifer 020BIO Ersatzteile Liste

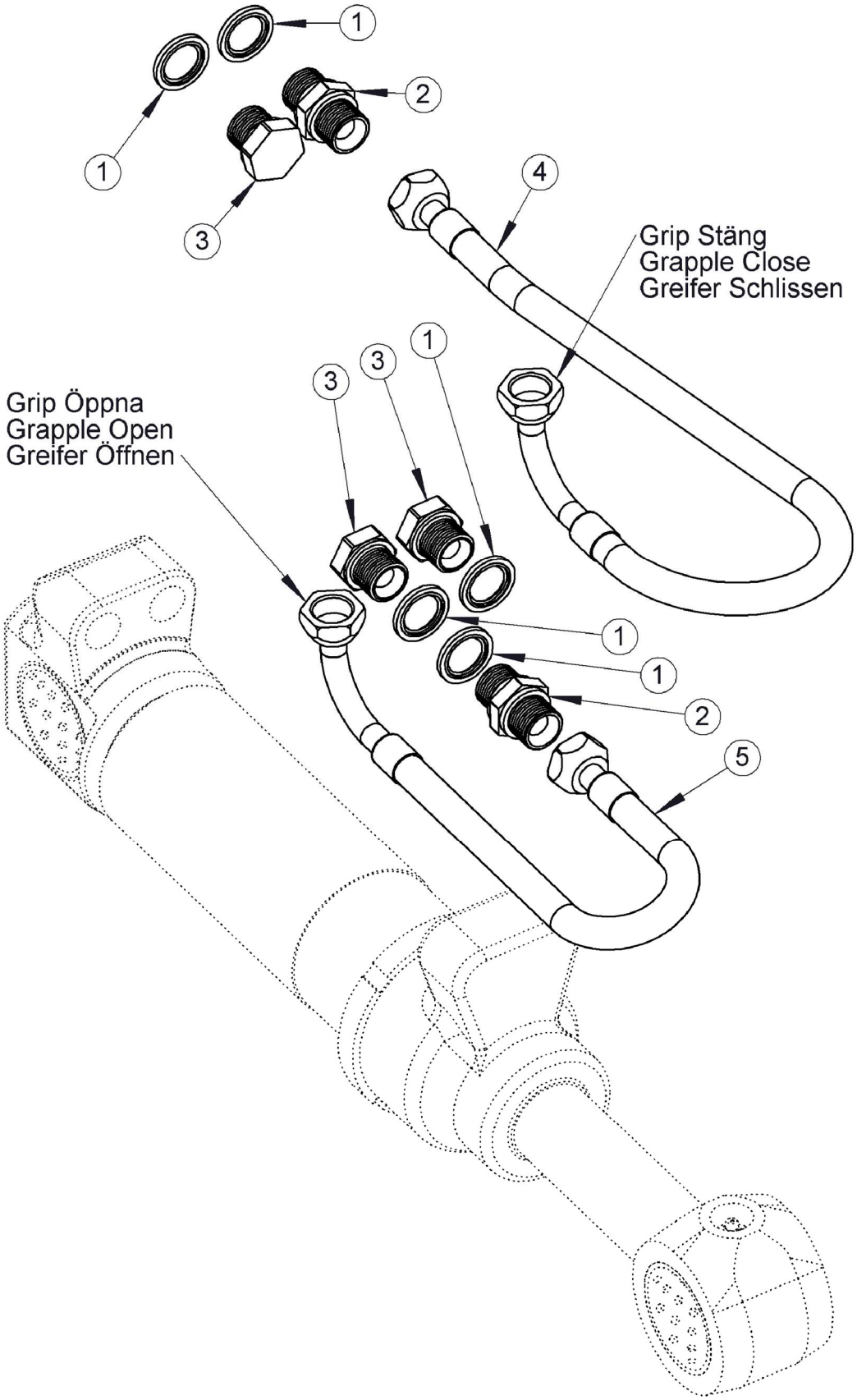

Grip 020BIO Reservdelslista
Grapple 020BIO Spare Parts List
Greifer 020BIO Ersatzteile Liste

Pos	Best.nr. Part no. Best.nr.	Ant. Qty. Anz	Benämning	Description	Bennenung	Anmärkning Notes Anmerkung
				G, BSP		
	7150402		Anslutningssats	Connecting kit	Anschlussatz	Pos.1-5
1	7150107	5	Tätningsbricka	Seal Washer	Dichtungsscheibe	1/2"
2	7150108	2	Adapter	Adapter	Adapter	G1/2" - G1/2"
3	7150109	3	Propp	Plug	Verschluβstopfen	G1/2"
4	7150149	1	Slang	Hose	Schlauch	C-C 850mm, ID 1/2"
5	7150126	1	Slang	Hose	Schlauch	C-C 510mm, ID 1/2"
				UNF JIC		
	7150411		Anslutningssats	Connecting kit	Anschlussatz	Pos.1-5
1	7150107	5	Tätningsbricka	Seal Washer	Dichtungsscheibe	1/2"
2	7150164	2	Adapter	Adapter	Adapter	G1/2" - JIC7/8"
3	7150109	3	Propp	Plug	Verschluβstopfen	G1/2"
4	7150161	1	Slang	Hose	Schlauch	C-C 850mm, ID 1/2"
5	7150160	1	Slang	Hose	Schlauch	C-C 510mm, ID 1/2"

Grip **020BIO Reservdelslista**
Grapple **020BIO Spare Parts List**
Greifer **020BIO Ersatzteile Liste**

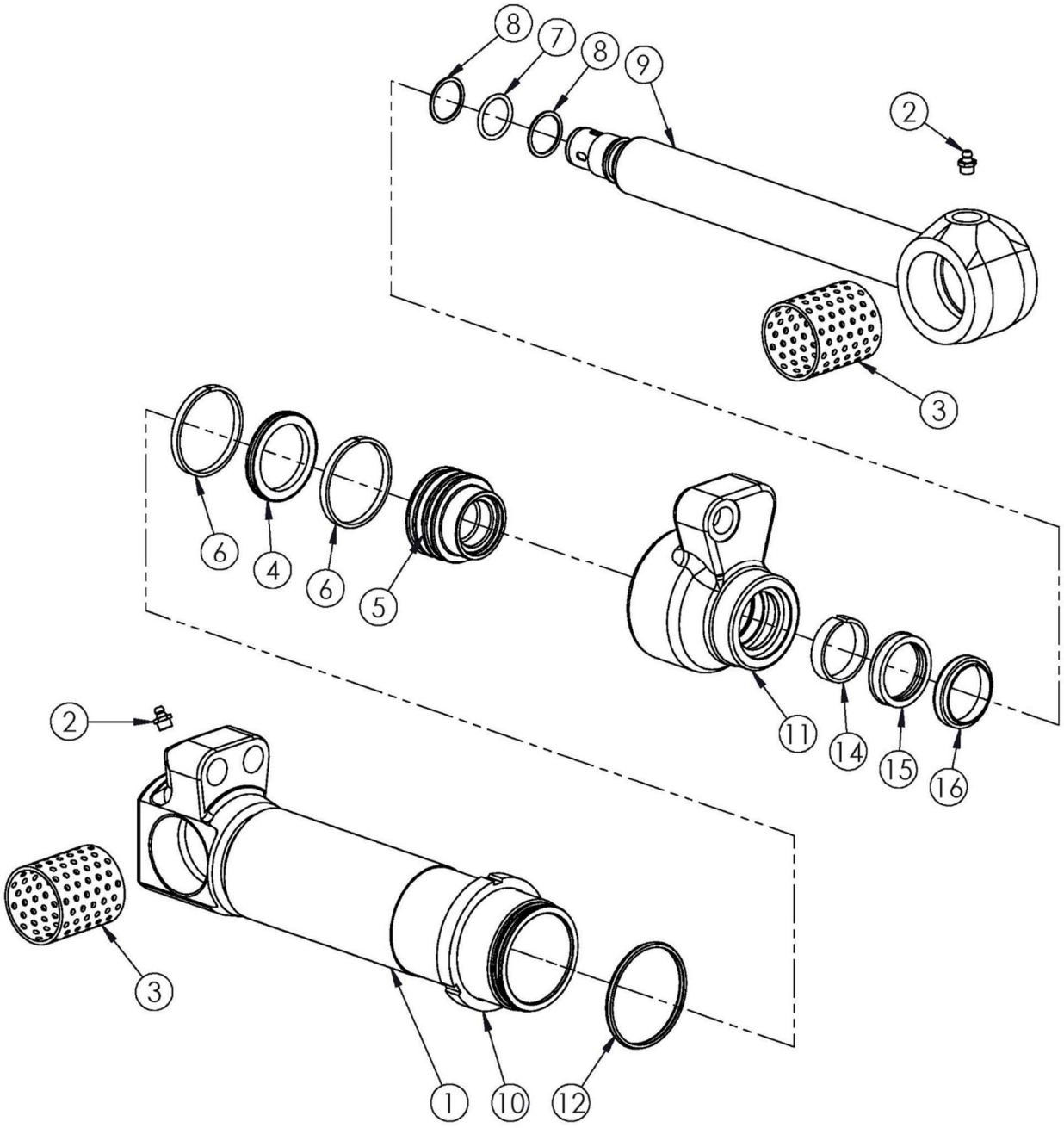

Gripen of Sweden

Grip 020BIO Reservdelslista
Grapple 020BIO Spare Parts List
Greifer 020BIO Ersatzteile Liste

Pos	Best.nr. Part no. Best.nr.	Ant. Qty. Anz	Benämning	Description	Bennenung	Anmärkning Notes Anmerkung
	7150280		**Tätningssats**	**Seal Kit**	**Dichtungssatz**	**Pos. 4, 6, 7, 8, 12, 14, 15, 16**
	6351997-D		**Cylinder 63/40**	**Cylinder 63/40**	**Zylinder 63/40**	**Pos. 1-16**
1	6351998	1	Cylinderrör	Cylinder Tube	Zyhlinderrohr	Pos.1,2,3
2	7150103	2	Smörjnippel	Grease Nippel	Schmiernippel	
3	7150102	2	Lagerbussning	Bushing	Buchse	
4	7150276	1	Kolvtätning	Piston Seal	Dichtungsring	
5	6352441	1	Kolv	Piston	Kolben	
6	7150277	2	Styrband	Guide Ring	Führungsring	
7	7150114	1	O-ring	O-ring	O-ring	
8	7150115	2	Stödring	Support Ring	Stützring	
9	6352000	1	Kolvstång	Piston Rod	Kolbenstange	Pos.9,2,3
10	6352675	1	Låsmutter	Locking nut	Gegenmutter	
11	6352440	1	Toppmutter	Top nut	Kopfmutter	
12	7150895	1	Tätning	Seal ring	Dichtung	
14	7150273	1	Styrband	Guide Ring	Führungsring	
15	7150116	1	Kolvst.tätning	Rod Seal	Dichtungsring	
16	7150120	1	Avstrykare	Rod Wiper	Abstreifer	