Reservdelslista
Spare Parts List
Ersatzteile Liste

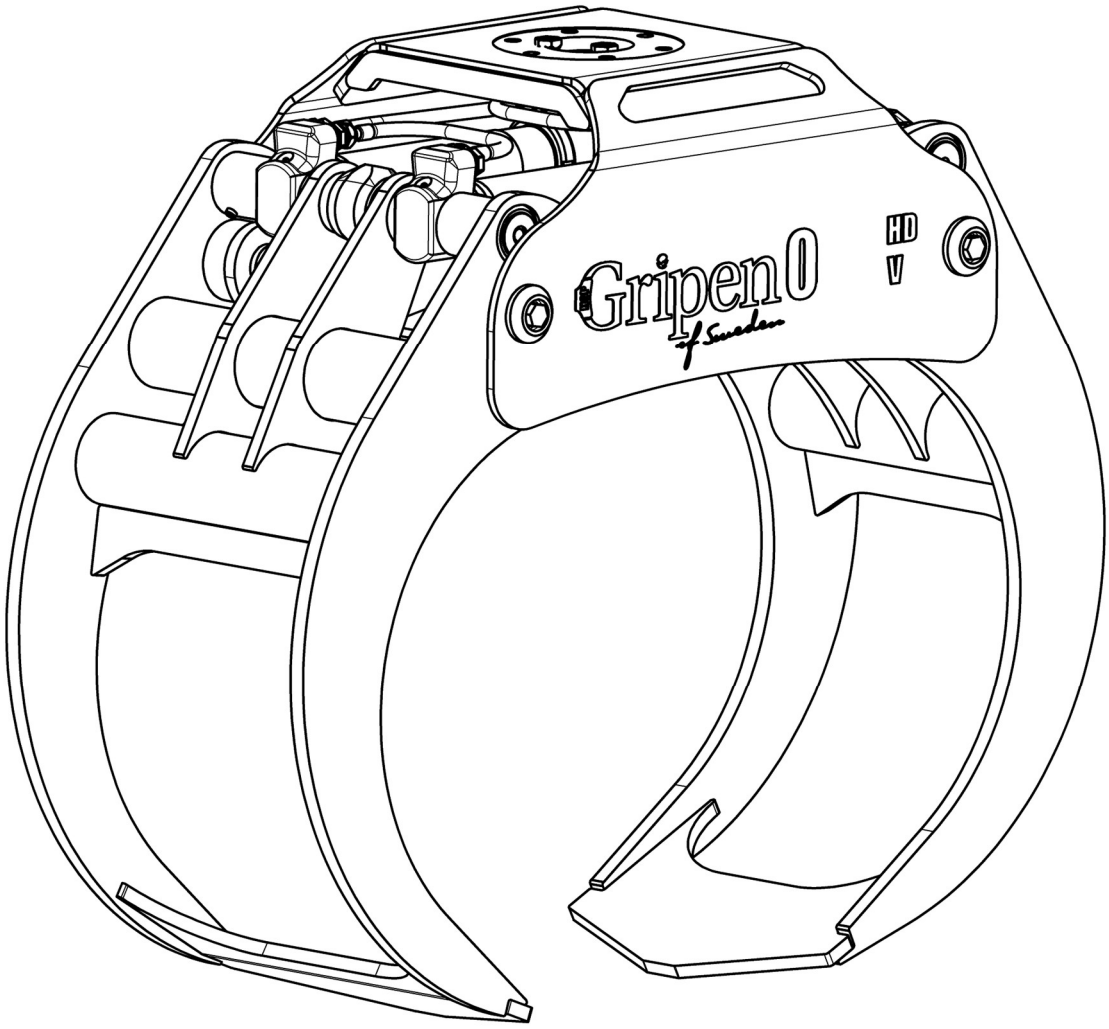

HSP Gripen 050HD V

Grip 050HD V Reservdelslista
Grapple 050HD V Spare Parts List
Greifer 050HD V Ersatzteile Liste

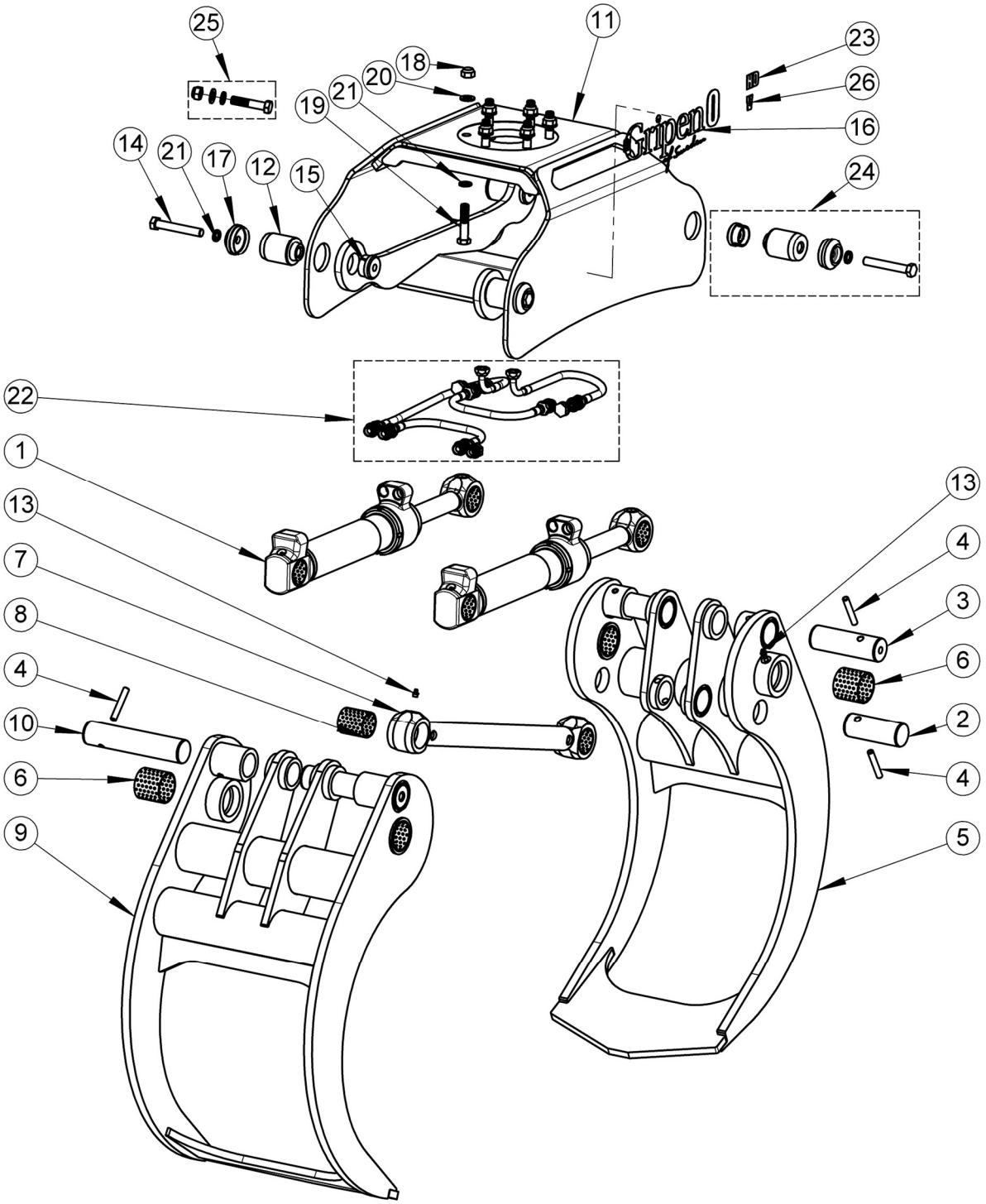

Gripen of Sweden

Grip 050HD V Reservdelslista
Grapple 050HD V Spare Parts List
Greifer 050HD V Ersatzteile Liste

Pos	Best.nr. Part no. Best.nr.	Ant. Qty. Anz.	Benämning	Description	Bennenung	Anmärkning Notes Anmerkung
	6051050		Grip Kpl.	Grapple Compl.	Greifer Kpl.	POS 1-17; 21-23
1	6352698-D	2	Cylinder Kpl.	Cylinder Assy	Zylinder kpl.	63/40 Sid/Page/Seite 7
2	6350440	1	Axel	Pin	Bolzen	Ø50
3	6350439	2	Axel	Pin	Bolzen	Ø50
4	7150100	5	Spännstift	Slotted spring pin	Spannstift	12 x 75
5	6354257	1	Innerklo	Claw Inner	Greiferklaue Innen	
6	7150101	4	Bussning	Bushing	Buchse	60/65 x 60
7	6352704	1	P-Stag	Rod	Gelenk	
8	7150102	2	Bussning	Bushing	Buchse	50/55 x 60
9	6354258	1	Ytterklo	Claw Outer	Greiferklaue Außen	
10	6350313	2	Axel	Pin	Bolzen	Ø50
11	6353268	1	Ok	Frame	Stativ	
12	6350586	4	Axel	Pin	Bolzen	Ø60
13	7150103	6	Smörjnippel	Grease Nipple	Schmiernippel	R 1/8"
14	7150238	4	Skruv	Screw	Schraube	M16x110 10.9
15	6350587	4	Bricka	Washer	Scheibe	
16	7150497	2	Dekal	Decal	Aufkleber	HSP Gripen 055
17	6350589	4	Bricka	Washer	Scheibe	
18	7150417	(6*)	Låsmutter	Locking nut	Gegenmutter	M16
19	7150404	(6*)	Skruv	Screw	Schraube	M16x75 10.9
20	7150398	(6*)	Bricka	Washer	Scheibe	
21	7150239	4 (6*)	Låsbricka	Wedge lock washer	Sicherungscheibe	Nordlock
22	7150170	1	Anslutn.sats	Connection kit	Anschlussatz	G, BSP Sid/Page/Seite 5
22	7150171	1	Anslutn.sats	Connection kit	Anschlussatz	UNF, JIC Sid/Page/Seite 5
22	7150580	1	Anslutn.sats	Connection kit	Anschlussatz	ORFS Sid/Page/Seite 5
22	7150578	1	Anslutn.sats	Connection kit	Anschlussatz	15 L Sid/Page/Seite 5
23	7150456	2	Dekal	Decal	Aufkleber	HD
24	6350588		Axel Kpl.	Shaft Compl.	Bolzen Kpl.	Pos.12,14,15,17,21
25*	7150190		Skruvsats	Set of Screws	Schraubensatz	Pos. 18,19,20,21

* Tillval; Option; Zubehör

Gripen of Sweden

Grip 050HD V Reservdelslista
Grapple 050HD V Spare Parts List
Greifer 050HD V Ersatzteile Liste

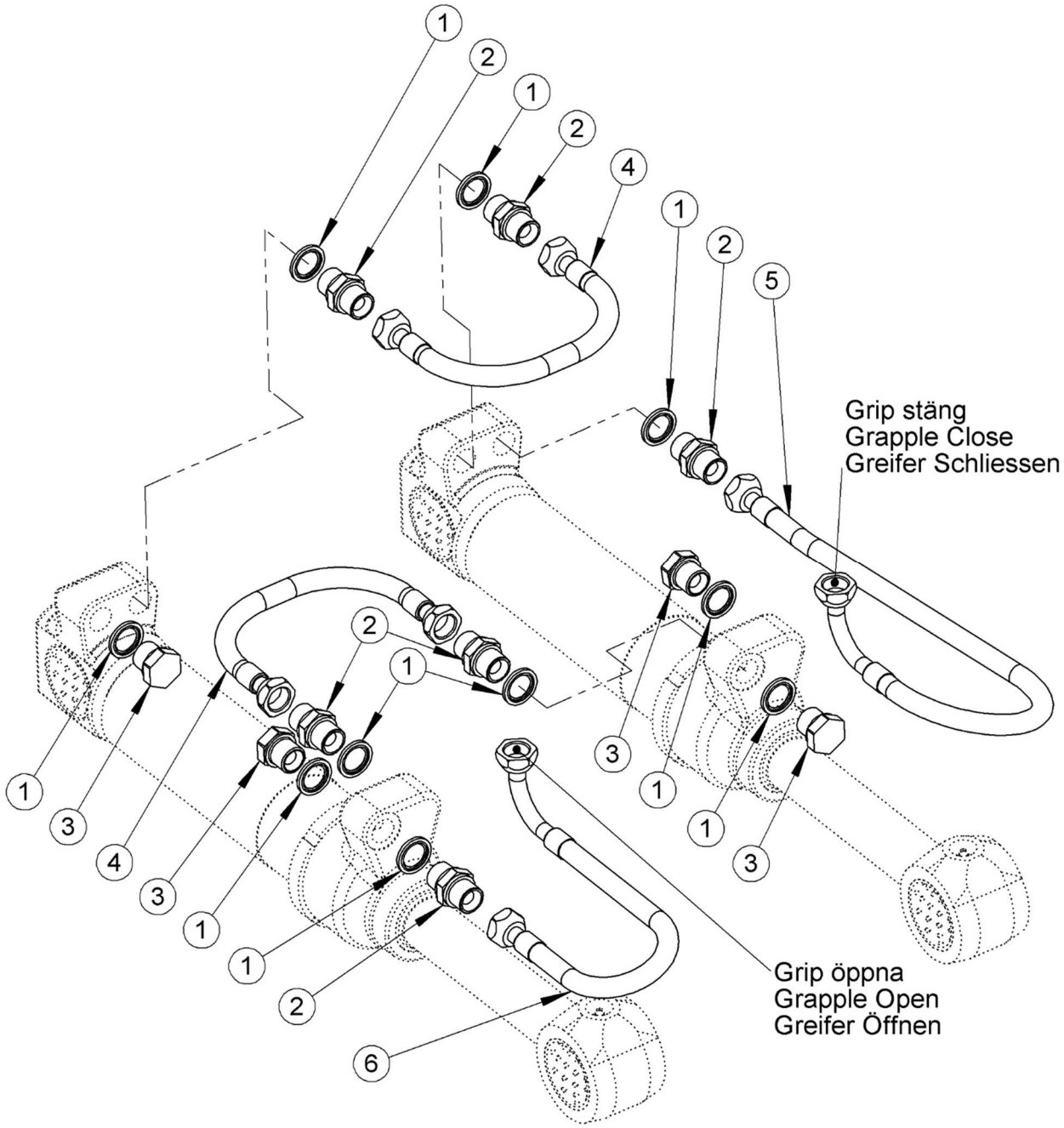

Gripen of Sweden

Grip 050HD V Reservdelslista
Grapple 050HD V Spare Parts List
Greifer 050HD V Ersatzteile Liste

Pos	Best.nr. Part no. Best.nr.	Ant. Qty. Anz	Benämning	Description	Bennenung	Anmärkning Notes Anmerkung
				G, BSP		
	7150170		Anslutningssats	Connecting kit	Anschlussatz	Pos.1-6
1	7150107	10	Tätningsbricka	Seal Washer	Dichtungsscheibe	1/2"
2	7150108	6	Adapter	Adapter	Adapter	G1/2" - G1/2"
3	7150109	4	Propp	Plug	Verschluβstopfen	G1/2"
4	7150125	2	Slang	Hose	Schlauch	C-C 375mm, ID 1/2"
5	7150149	1	Slang	Hose	Schlauch	C-C 850mm, ID 1/2"
6	7150126	1	Slang	Hose	Schlauch	C-C 510mm, ID 1/2"
				UNF JIC		
	7150171		Anslutningssats	Connecting kit	Anschlussatz	Pos.1-6
1	7150107	10	Tätningsbricka	Seal Washer	Dichtungsscheibe	1/2"
2	7150164	6	Adapter	Adapter	Adapter	G1/2" - JIC7/8"
3	7150109	4	Propp	Plug	Verschluβstopfen	G1/2"
4	7150163	2	Slang	Hose	Schlauch	C-C 375mm, ID 1/2"
5	7150161	1	Slang	Hose	Schlauch	C-C 850mm, ID 1/2"
6	7150160	1	Slang	Hose	Schlauch	C-C 510mm, ID 1/2"
				ORFS		
	7150580		Anslutningssats	Connecting kit	Anschlussatz	Pos.1-6
1	7150107	4	Tätningsbricka	Seal Washer	Dichtungsscheibe	1/2"
2	7150586	6	Adapter	Adapter	Adapter	ORFS 08 - G1/2"
3	7150109	4	Propp	Plug	Verschluβstopfen	G1/2"
4	7150590	2	Slang	Hose	Schlauch	C-C 375mm, ID 1/2"
5	7150588	1	Slang	Hose	Schlauch	C-C 850mm, ID 1/2"
6	7150589	1	Slang	Hose	Schlauch	C-C 510mm, ID 1/2"
				15L		
	7150578		Anslutningssats	Connecting kit	Anschlussatz	Pos.1-6
1	7150107	4	Tätningsbricka	Seal Washer	Dichtungsscheibe	1/2"
2	7150581	6	Adapter	Adapter	Adapter	GE15L - G1/2"
3	7150109	4	Propp	Plug	Verschluβstopfen	G1/2"
4	7150585	2	Slang	Hose	Schlauch	C-C 375mm, ID 1/2"
5	7150583	1	Slang	Hose	Schlauch	C-C 850mm, ID 1/2"
6	7150584	1	Slang	Hose	Schlauch	C-C 510mm, ID 1/2"

Grip 050HD V Reservdelslista
Grapple 050HD V Spare Parts List
Greifer 050HD V Ersatzteile Liste

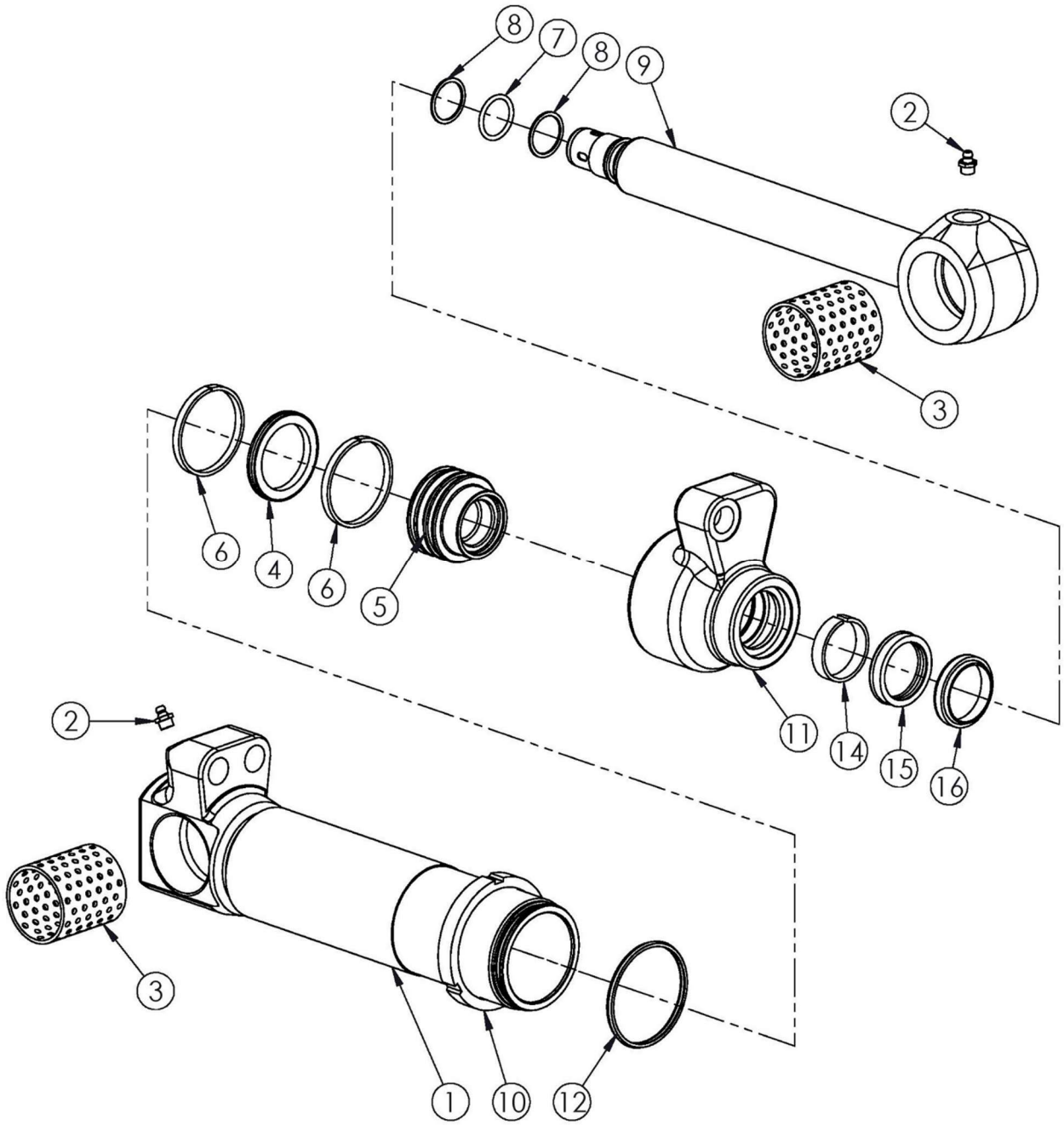

Gripen of Sweden

Grip 050HD V Reservdelslista
Grapple 050HD V Spare Parts List
Greifer 050HD V Ersatzteile Liste

Pos	Best.nr. Part no. Best.nr.	Ant. Qty. Anz	Benämning	Description	Bennenung	Anmärkning Notes Anmerkung
	7150280		Tätningssats	Seal Kit	Dichtungssatz	Pos. 4, 6, 7, 8, 12, 14, 15, 16
	6352698-D		Cylinder 63/40	Cylinder 63/40	Zylinder 63/40	Pos. 1-16
1	6352708	1	Cylinderrör	Cylinder Tube	Zyhlinderrohr	Pos.1,2,3
2	7150103	2	Smörjnippel	Grease Nippel	Schmiernippel	
3	7150102	2	Lagerbussning	Bushing	Buchse	
4	7150276	1	Kolvtätning	Piston Seal	Dichtungsring	
5	6352441	1	Kolv	Piston	Kolben	
6	7150277	2	Styrband	Guide Ring	Führungsring	
7	7150114	1	O-ring	O-ring	O-ring	
8	7150115	2	Stödring	Support Ring	Stützring	
9	6352710	1	Kolvstång	Piston Rod	Kolbenstange	Pos.9,2,3
10	6352675	1	Låsmutter	Locking nut	Gegenmutter	
11	6352440	1	Toppmutter	Top nut	Kopfmutter	
12	7150895	1	Tätning	Seal ring	Dichtung	
14	7150273	1	Styrband	Guide Ring	Führungsring	
15	7150116	1	Kolvst.tätning	Rod Seal	Dichtungsring	
16	7150120	1	Avstrykare	Rod Wiper	Abstreifer	