Gripen of Sweden

**Reservdelslista**
**Spare Parts List**
**Ersatzteile Liste**

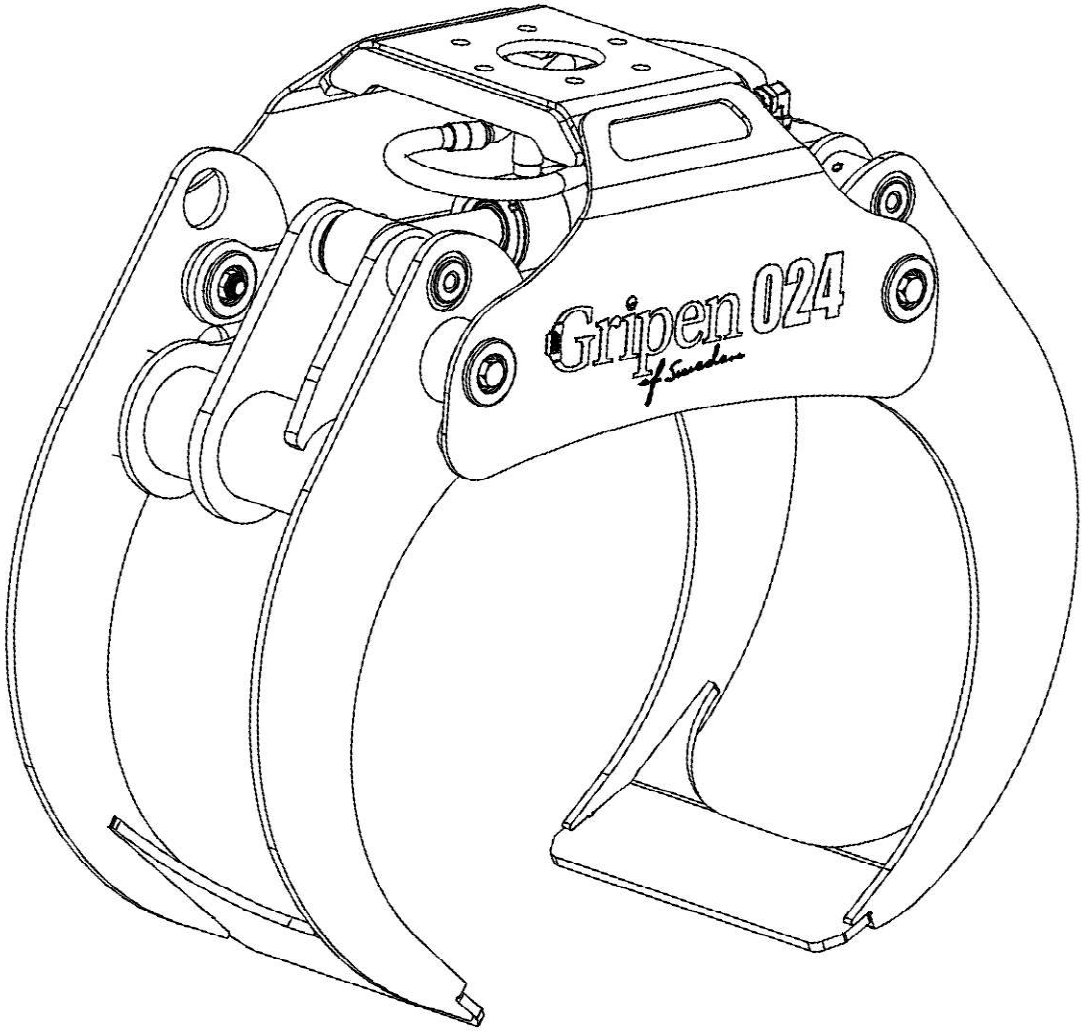


# HSP Gripen 024

Hassela Skogsprodukter AB www.hsp.se 2024-6

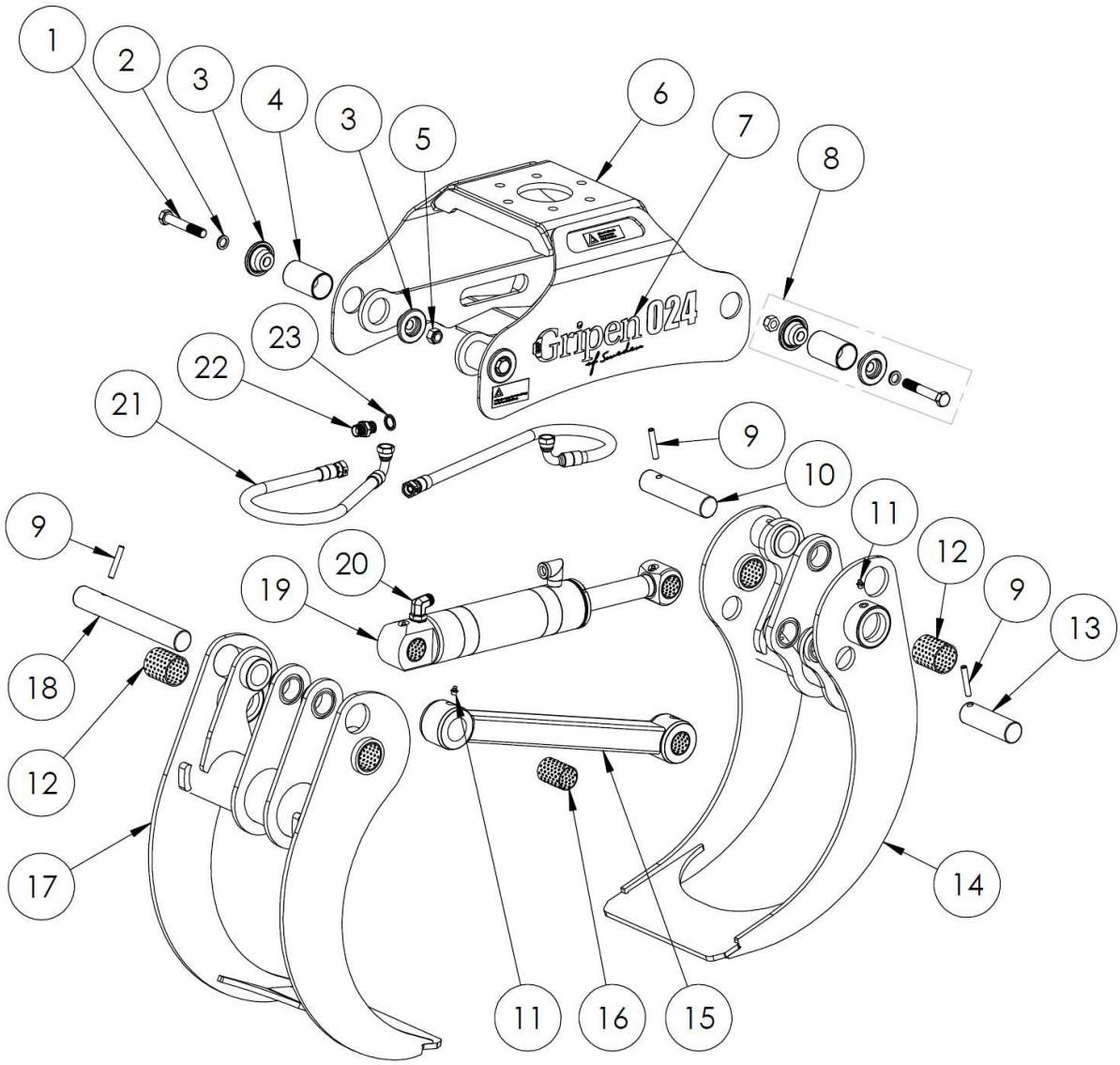
1
2
3
4
3
5
6
7
8
Gripen 024
23
22
21
9
10
11
12
9
13
9
20
19
18
12
17
14
11
16
15

| Pos | Best.nr.<br>Part no.<br>Best.nr. | Ant.<br>Qty.<br>Anz. | Benämning | Description | Bennenung | Anmärkning<br>Notes<br>Anmerkung |
|---|---|---|---|---|---|---|
| | 6000024 | | Grip Kpl. | Grapple Compl. | Greifer Kpl. | POS 1-7; 9-23 |
| **1** | 7150260 | 4 | Skruv | Screw | Schraube | M16x100 10.9 |
| **2** | 7150239 | 4 | Låsbricka | Wedge lock washer | Sicherungscheibe | NL16 |
| **3** | 6350833 | 8 | Bricka | Washer | Scheibe | |
| **4** | 6354931 | 4 | Axel | Pin | Bolzen | Ø60 |
| **5** | 7150198 | 4 | Låsmutter | Locking nut | Gegenmutter | M16 |
| **6** | 6354894 | 1 | Ok | Frame | Stativ | |
| **7** | 7151005 | 2 | Dekal | Decal | Aufkleber | HSP 024 |
| **9** | 7150146 | 2 | Spännstift | Slotted spring pin | Spannstift | 10x60 |
| **10** | 6354928 | 1 | Axel | Pin | Bolzen | Ø40x173 |
| **11** | 7150103 | 8 | Smörjnippel | Grease Nipple | Schmiernippel | R 1/8" |
| **12** | 7150102 | 4 | Bussning | Bushing | Buchse | 50/55 x 60 |
| **13** | 6354929 | 2 | Axel | Pin | Bolzen | Ø40x129 |
| **14** | 6354908 | 1 | Innerklo | Claw Inner | Greiferklaue Innen | Incl. 11,12 |
| **15** | 6354915 | 1 | P-Stag | Rod | Gelenk | Incl. 11,16 |
| **16** | 7151002 | 2 | Bussning | Bushing | Buchse | 40/44 x 60 |
| **17** | 6354900 | 1 | Ytterklo | Claw Outer | Greiferklaue Außen | Incl. 11,12 |
| **18** | 6354927 | 1 | Axel | Pin | Bolzen | Ø40x287 |
| **19** | 6355229 | 1 | Cylinder Kpl. | Cylinder Assy | Zylinder kpl. | 75/40<br>Sid/Page/Seite 7 |
| **20** | 7151043 | 1 | Adapter | Adapter | Adapter | G1/2" 90° Adj |
| **21** | 7151043 | 2 | Slang | Hose | Schlauch | G1/2"-G1/2 90° |
| **22** | 7150108 | 1 | Adapter | Adapter | Adapter | G1/2" |
| **23** | 7150109 | 1 | Tätningsbricka | Seal Washer | Dichtungsscheibe | 1/2" |
| **8** | 6354930 | | Axel Kpl. | Shaft Compl. | Bolzen Kpl. | Pos.1,2,3,4,5 |

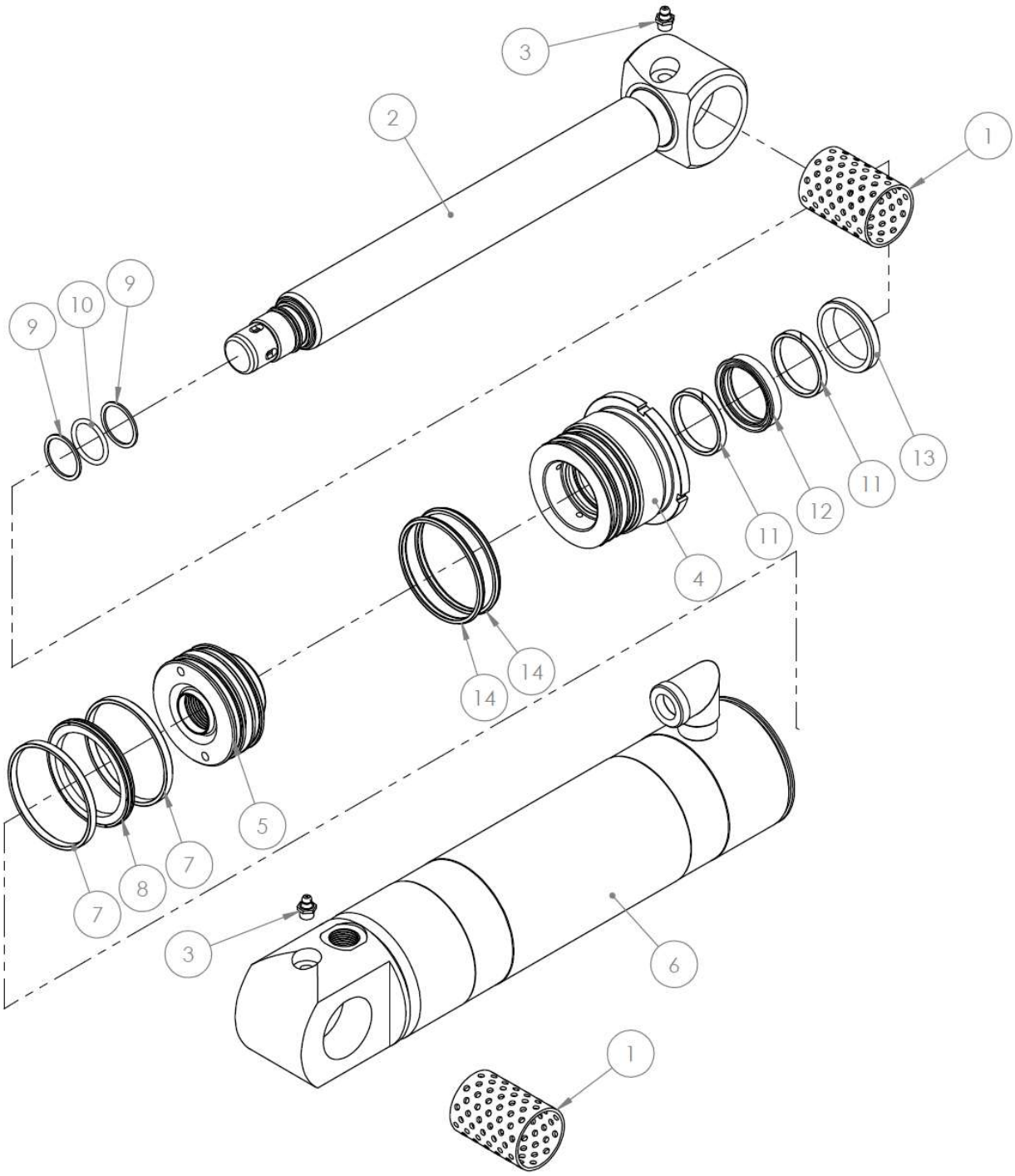
3
2
1
9
10
9
13
11
12
11
4
14
14
5
7
8
7
3
6
1

| Pos | Best.nr.<br>Part no.<br>Best.nr. | Ant.<br>Qty.<br>Anz | Benämning | Description | Bennenung | Anmärkning<br>Notes<br>Anmerkung |
|---|---|---|---|---|---|---|
| | **7151021** | | **Tätningssats** | **Seal Kit** | **Dichtungssatz** | **Pos. 7-15** |
| | **6355229** | | **Cylinder 75/40** | **Cylinder 75/40** | **Zylinder 75/40** | **Pos. 1-15** |
| **1** | 7151002 | 2 | Lagerbussning | Bushing | Buchse | 40/44x60 |
| **2** | 6354922 | 1 | Kolvstång | Piston Rod | Kolbenstange | Pos 1,2,3 |
| **3** | 7150103 | 2 | Smörjnippel | Grease Nippel | Schmiernippel | |
| **4** | 6355232 | 1 | Toppmutter | Top nut | Kopfmutter | |
| **5** | 6354926 | 1 | Kolv | Piston | Kolben | |
| **6** | 6355230 | 1 | Cylinderrör | Cylinder Tube | Zyhlinderrohr | Pos 1,3,6 |
| **7** | 7150999 | 2 | Styrband | Guide Ring | Führungsring | |
| **8** | 7150998 | 1 | Kolvtätning | Piston Seal | Dichtungsring | |
| **9** | 7150115 | 2 | Stödring | Support Ring | Stützring | |
| **10** | 7150114 | 1 | O-ring | O-ring | O-ring | |
| **11** | 7150980 | 2 | Styrband | Guide Ring | Führungsring | |
| **12** | 7150116 | 1 | Kolvst.tätning | Rod Seal | Dichtungsring | |
| **13** | 7150120 | 1 | Avstrykare | Rod Wiper | Abstreifer | |
| **14** | 7150895 | 2 | Tätning | Seal | Dichtung | |