Gripen of Sweden

**Reservdelslista**
**Spare Parts List**
**Ersatzteile Liste**

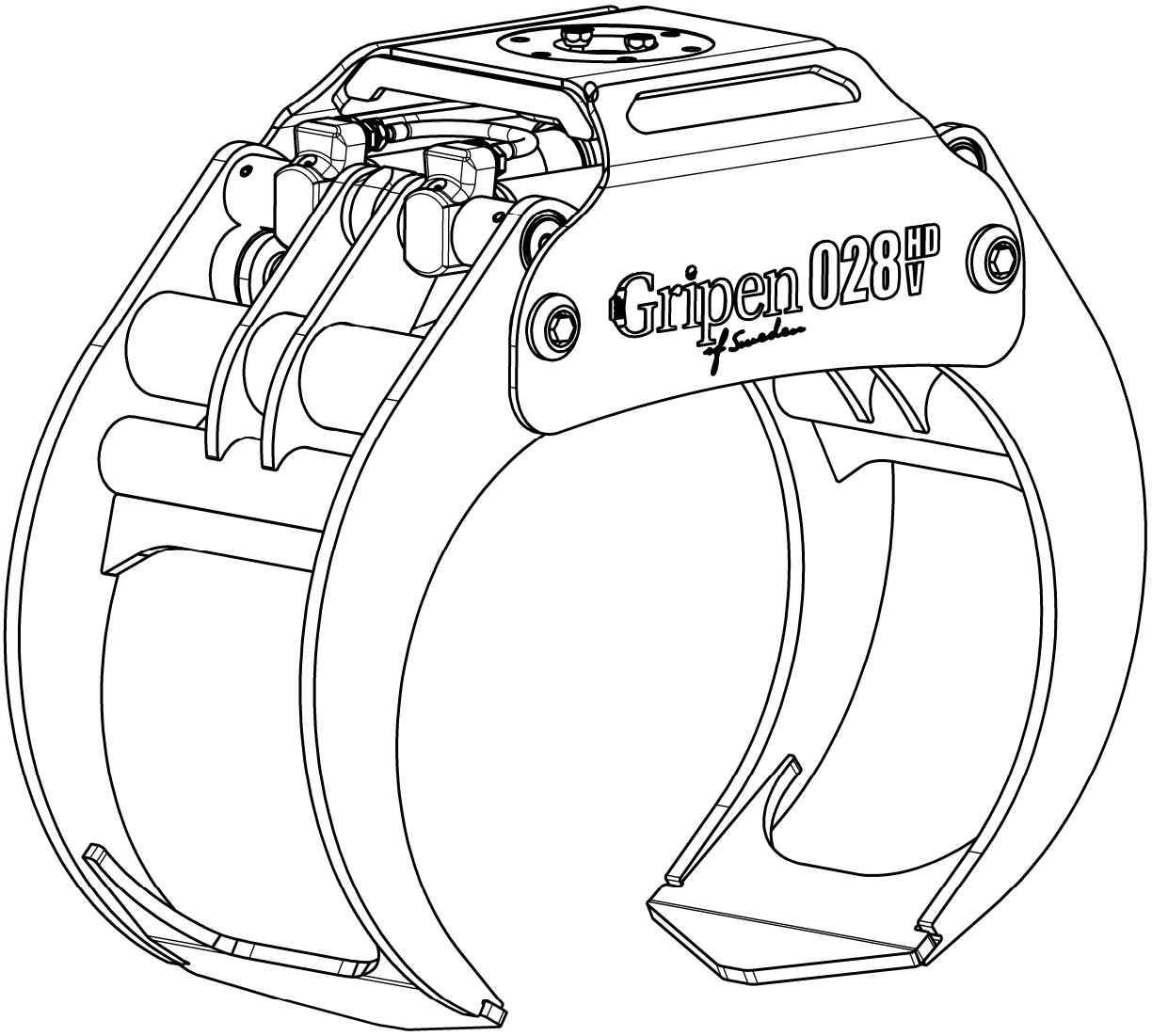


# HSP Gripen 028HD V

**Hassela Skogsprodukter AB** **www.hsp.se** **2025-1**

Gripen of Sweden

**Grip 028HDV Reservdelslista**
**Grapple 028HDV Spare Parts List**
**Greifer 028HDV Ersatzteile Liste**

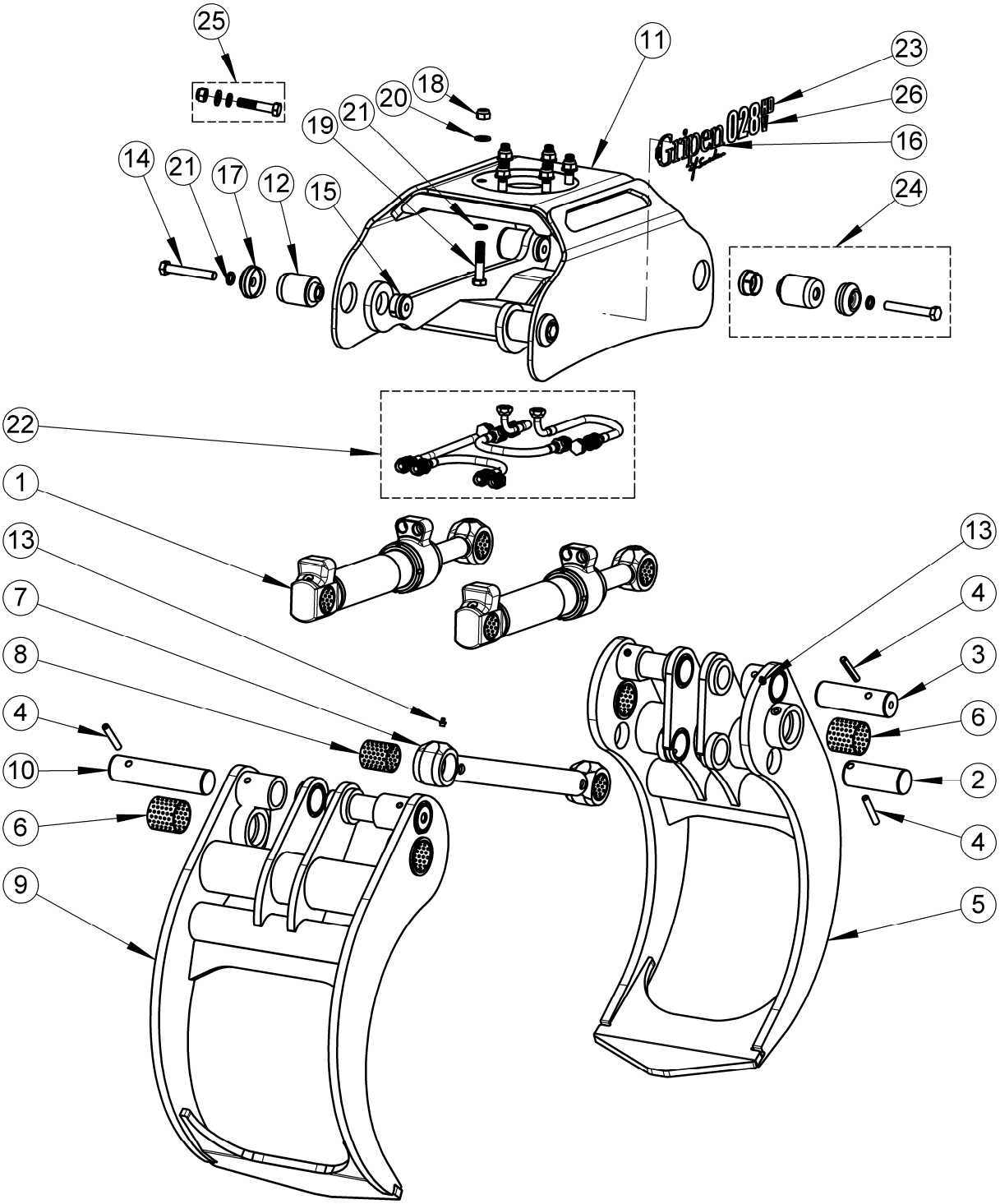

**Grip** **028HDV Reservdelslista**
**Grapple** **028HDV Spare Parts List**
**Greifer** **028HDV Ersatzteile Liste**

| Pos | Best.nr.<br>Part no.<br>Best.nr. | Ant.<br>Qty.<br>Anz. | Benämning | Description | Bennenung | Anmärkning<br>Notes<br>Anmerkung |
|---|---|---|---|---|---|---|
| | 6051028 | | Grip Kpl. | Grapple Compl. | Greifer Kpl. | POS 1-17; 21-23; 26 |
| **1** | 6350660-D | 2 | Cylinder Kpl. | Cylinder Assy | Zylinder kpl. | 63/40<br>Sid/Page/Seite 7 |
| **2** | 6350475 | 1 | Axel | Pin | Bolzen | Ø50 |
| **3** | 6350439 | 2 | Axel | Pin | Bolzen | Ø50 |
| **4** | 7150100 | 5 | Spännstift | Slotted spring pin | Spannstift | 12 x 75 |
| **5** | 6350446-V | 1 | Innerklo | Claw Inner | Greiferklaue Innen | |
| **6** | 7150101 | 4 | Bussning | Bushing | Buchse | 60/65 x 60 |
| **7** | 6350108 | 1 | P-Stag | Rod | Gelenk | |
| **8** | 7150102 | 2 | Bussning | Bushing | Buchse | 50/55 x 60 |
| **9** | 6350447-V | 1 | Ytterklo | Claw Outer | Greiferklaue Auβen | |
| **10** | 6350312 | 2 | Axel | Pin | Bolzen | Ø50 |
| **11** | 6350442 | 1 | Ok | Frame | Stativ | |
| **12** | 6350586 | 4 | Axel | Pin | Bolzen | Ø60 |
| **13** | 7150103 | 6 | Smörjnippel | Grease Nipple | Schmiernippel | R 1/8" |
| **14** | 7150238 | 4 | Skruv | Screw | Schraube | M16x110 10.9 |
| **15** | 6350587 | 4 | Bricka | Washer | Scheibe | |
| **16** | 7150105 | 2 | Dekal | Decal | Aufkleber | HSP Gripen 028 |
| **17** | 6350589 | 4 | Bricka | Washer | Scheibe | |
| **18** | 7150417 | (6*) | Låsmutter | Locking nut | Gegenmutter | M16 |
| **19** | 7150404 | (6*) | Skruv | Screw | Schraube | M16x75 10.9 |
| **20** | 7150398 | (6*) | Bricka | Washer | Scheibe | |
| **21** | 7150239 | 4<br>(6*) | Låsbricka | Wedge lock washer | Sicherungscheibe | Nordlock |
| **22** | 7150168 | 1 | Anslutn.sats | Connection kit | Anschlussatz | G, BSP<br>Sid/Page/Seite 5 |
| **22** | 7150169 | 1 | Anslutn.sats | Connection kit | Anschlussatz | UNF, JIC<br>Sid/Page/Seite 5 |
| **22** | 7150579 | 1 | Anslutn.sats | Connection kit | Anschlussatz | ORFS<br>Sid/Page/Seite 5 |
| **22** | 7150577 | 1 | Anslutn.sats | Connection kit | Anschlussatz | 15 L<br>Sid/Page/Seite 5 |
| **23** | 7150456 | 2 | Dekal | Decal | Aufkleber | HD |
| **24** | 6350588 | | Axel Kpl. | Shaft Compl. | Bolzen Kpl. | Pos.12,14,15,17,21 |
| **25*** | 7150190 | | Skruvsats | Set of Screws | Schraubensatz | Pos. 18,19,20,21 |
| **26** | 7150548 | 2 | Dekal | Decal | Aufkleber | V |

**Grip** **028HDV Reservdelslista**
**Grapple** **028HDV Spare Parts List**
**Greifer** **028HDV Ersatzteile Liste**

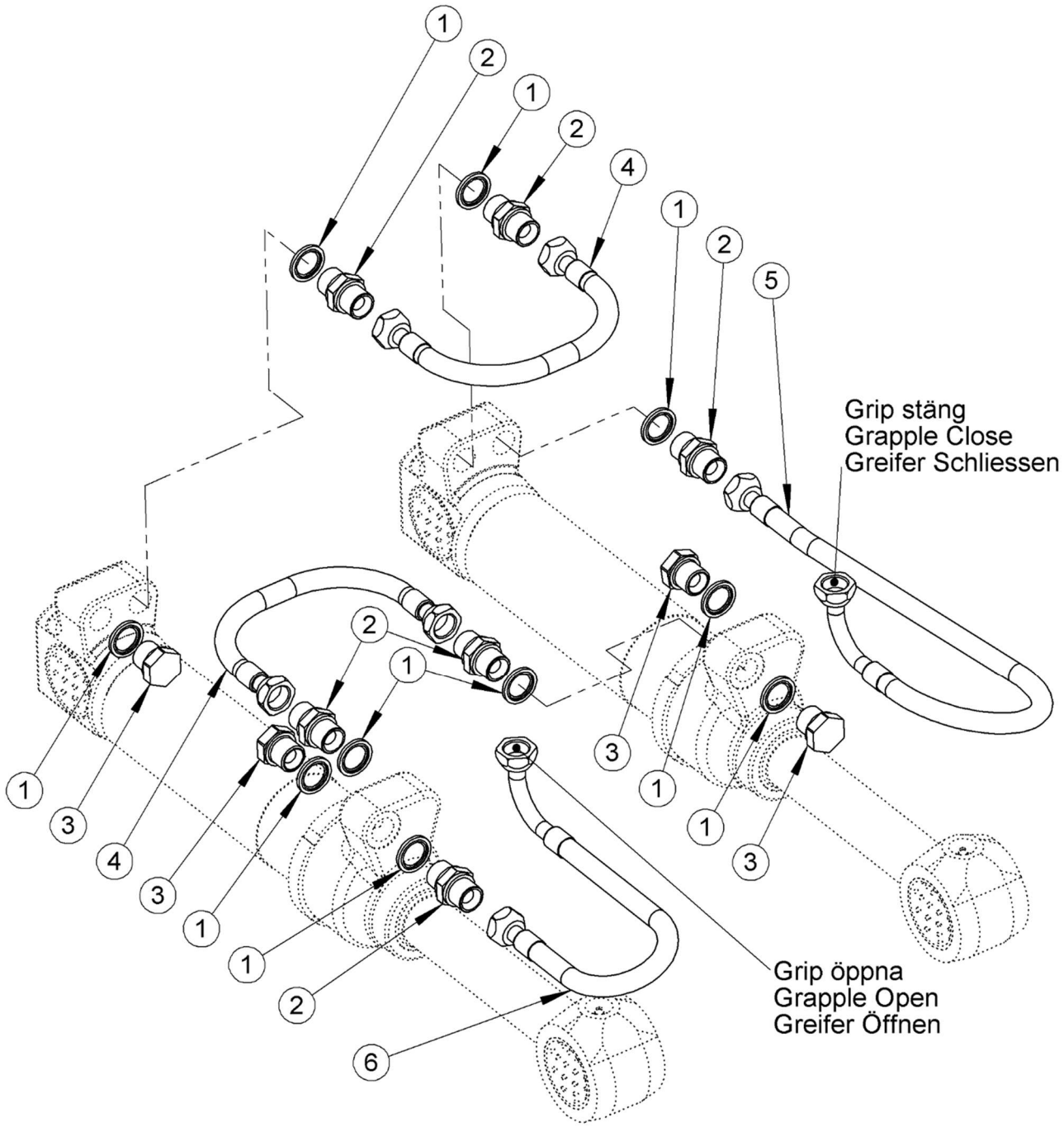

Gripen of Sweden

# Grip 028HDV Reservdelslista
# Grapple 028HDV Spare Parts List
# Greifer 028HDV Ersatzteile Liste

| Pos | Best.nr.<br>Part no.<br>Best.nr. | Ant.<br>Qty.<br>Anz | Benämning | Description | Bennenung | Anmärkning<br>Notes<br>Anmerkung |
|---|---|---|---|---|---|---|
| | | | | **G, BSP** | | |
| | 7150168 | | Anslutningssats | Connecting kit | Anschlussatz | Pos.1-6 |
| **1** | 7150107 | 10 | Tätningsbricka | Seal Washer | Dichtungsscheibe | 1/2" |
| **2** | 7150108 | 6 | Adapter | Adapter | Adapter | G 1/2" - 1/2" |
| **3** | 7150109 | 4 | Propp | Plug | Verschluβstopfen | G 1/2" |
| **4** | 7150110 | 2 | Slang | Hose | Schlauch | C-C 315mm, ID 1/2" |
| **5** | 7150149 | 1 | Slang | Hose | Schlauch | C-C 850mm, ID 1/2" |
| **6** | 7150126 | 1 | Slang | Hose | Schlauch | C-C 510mm, ID 1/2" |
| | | | | **UNF JIC** | | |
| | 7150169 | | Anslutningssats | Connecting kit | Anschlussatz | Pos.1-6 |
| **1** | 7150107 | 10 | Tätningsbricka | Seal Washer | Dichtungsscheibe | 1/2" |
| **2** | 7150164 | 6 | Adapter | Adapter | Adapter | G 1/2" - JIC 7/8" |
| **3** | 7150109 | 4 | Propp | Plug | Verschluβstopfen | G 1/2" |
| **4** | 7150159 | 2 | Slang | Hose | Schlauch | C-C 315mm, ID 1/2" |
| **5** | 7150161 | 1 | Slang | Hose | Schlauch | C-C 850mm, ID 1/2" |
| **6** | 7150160 | 1 | Slang | Hose | Schlauch | C-C 510mm, ID 1/2" |
| | | | | **ORFS** | | |
| | 7150579 | | Anslutningssats | Connecting kit | Anschlussatz | Pos.1-6 |
| **1** | 7150107 | 4 | Tätningsbricka | Seal Washer | Dichtungsscheibe | 1/2" |
| **2** | 7150586 | 6 | Adapter | Adapter | Adapter | ORFS 08 - 1/2" |
| **3** | 7150109 | 4 | Propp | Plug | Verschluβstopfen | G 1/2" |
| **4** | 7150587 | 2 | Slang | Hose | Schlauch | C-C 315mm, ID 1/2" |
| **5** | 7150588 | 1 | Slang | Hose | Schlauch | C-C 850mm, ID 1/2" |
| **6** | 7150589 | 1 | Slang | Hose | Schlauch | C-C 510mm, ID 1/2" |
| | | | | **15L** | | |
| | 7150577 | | Anslutningssats | Connecting kit | Anschlussatz | Pos.1-6 |
| **1** | 7150107 | 4 | Tätningsbricka | Seal Washer | Dichtungsscheibe | 1/2" |
| **2** | 7150581 | 6 | Adapter | Adapter | Adapter | GE 15 L - G 1/2" |
| **3** | 7150109 | 4 | Propp | Plug | Verschluβstopfen | G 1/2" |
| **4** | 7150582 | 2 | Slang | Hose | Schlauch | C-C 315mm, ID 1/2" |
| **5** | 7150583 | 1 | Slang | Hose | Schlauch | C-C 850mm, ID 1/2" |
| **6** | 7150584 | 1 | Slang | Hose | Schlauch | C-C 510mm, ID 1/2" |

Grip 028HDV Reservdelslista
Grapple 028HDV Spare Parts List
Greifer 028HDV Ersatzteile Liste

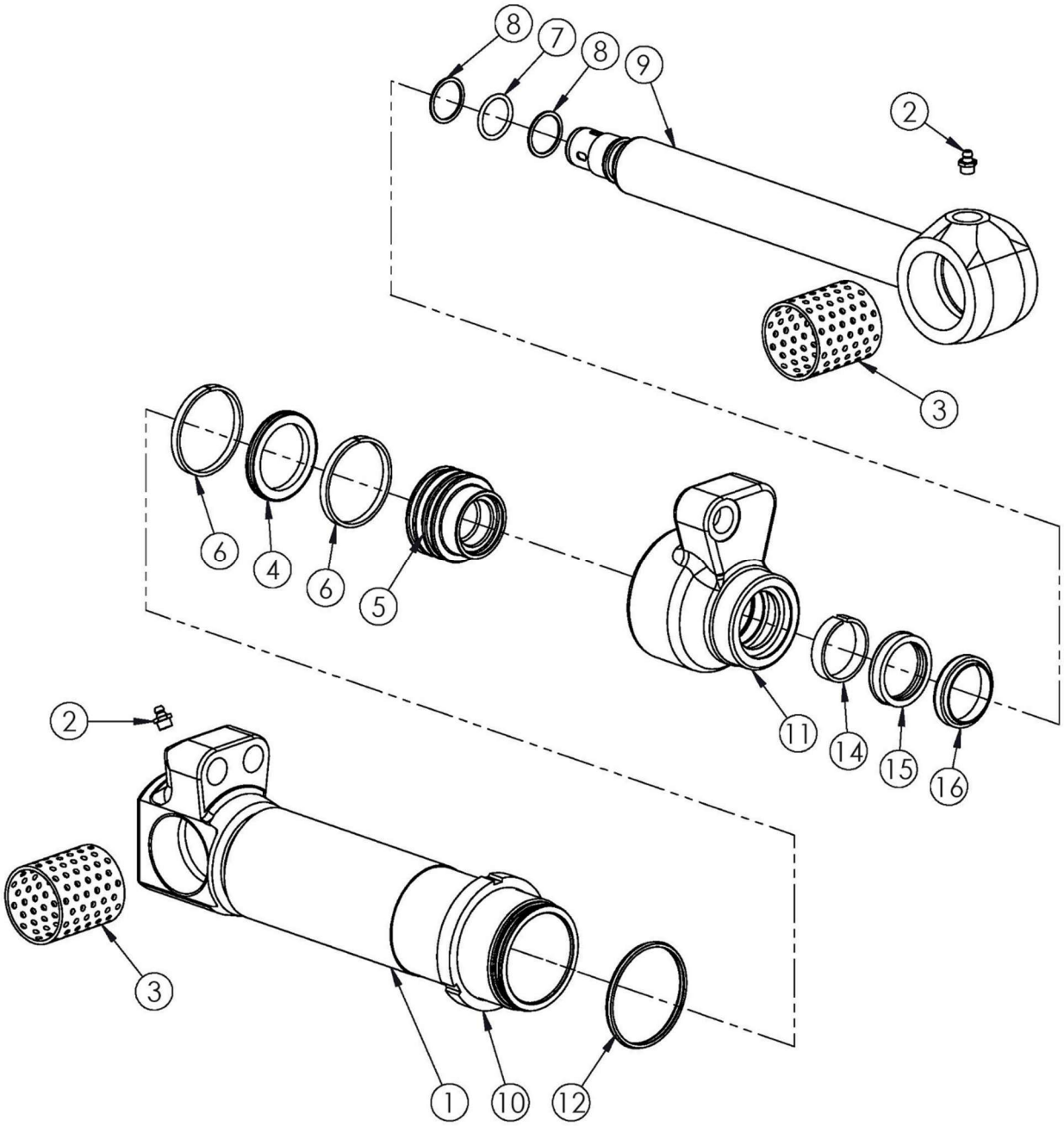

**Grip** **028HDV Reservdelslista**
**Grapple** **028HDV Spare Parts List**
**Greifer** **028HDV Ersatzteile Liste**

| Pos | Best.nr.<br>Part no.<br>Best.nr. | Ant.<br>Qty.<br>Anz | Benämning | Description | Bennenung | Anmärkning<br>Notes<br>Anmerkung |
|---|---|---|---|---|---|---|
| | 7150280 | | Tätningssats | Seal Kit | Dichtungssatz | Pos. 4,6,7,8, 12,13,14,15,16 |
| | 6350660-D | | Cylinder 63/40 | Cylinder 63/40 | Zylinder 63/40 | Pos. 1-16 |
| **1** | 6350732 | 1 | Cylinderrör | Cylinder Tube | Zyhlinderrohr | Pos.1,2,3 |
| **2** | 7150103 | 2 | Smörjnippel | Grease Nippel | Schmiernippel | |
| **3** | 7150102 | 2 | Lagerbussning | Bushing | Buchse | |
| **4** | 7150276 | 1 | Kolvtätning | Piston Seal | Dichtungsring | |
| **5** | 6352441 | 1 | Kolv | Piston | Kolben | |
| **6** | 7150277 | 2 | Styrband | Guide Ring | Führungsring | |
| **7** | 7150114 | 1 | O-ring | O-ring | O-ring | |
| **8** | 7150115 | 2 | Stödring | Support Ring | Stützring | |
| **9** | 6350716 | 1 | Kolvstång | Piston Rod | Kolbenstange | Pos.9,2,3 |
| **10** | 6352675 | 1 | Låsmutter | Locking nut | Gegenmutter | |
| **11** | 6352440 | 1 | Toppmutter | Top nut | Kopfmutter | |
| **12** | 7150895 | 1 | Tätning | Seal ring | Dichtung | |
| **14** | 7150273 | 1 | Styrband | Guide Ring | Führungsring | |
| **15** | 7150116 | 1 | Kolvst.tätning | Rod Seal | Dichtungsring | |
| **16** | 7150120 | 1 | Avstrykare | Rod Wiper | Abstreifer | |